TOTAL GUIDE OF SHINMEI

vol.4

株式会社 伸 明

CONTENTS

駐輪場ラックシリーズ

- SE-GS …… 2
- SE-C2+SE-ATG-2A/AB …… 3
- SE-GFW（梁式）…… 4
- SE-GFW（単柱式）…… 5
- SE-GFW+SE-SDFS …… 6
- SE-TG（単柱式）/SE-TGH（梁式）…… 7
- SE-TGUH+SE-S2 …… 8
- SE-ARS20S/SE-ATG-2A/AB …… 9
- SE-MK7AR …… 10
- SE-SDF35/SE-SDFS …… 11
- SE-S2/S3/S4 …… 12
- SE-MK-5-1/SE-MK-5-1（高低）…… 13
- SE-HSLP/SE-HSHI/SE-HSMU …… 14
- SE-ZS/SE-ZU …… 16

駐輪場関連シリーズ

駐輪場上屋

- SE-MK-SL …… 17
- SEMK-TST …… 18
- SE-SRS(制振鋼板屋根) …… 19

鉄・アルミ製品シリーズ

- インフォメーションボード …… 20
- アルミ製ごみ集積庫 …… 21

Other Item

- 自転車搬送コンベア …… 22
- ICリフレクターシステム …… 23
- 収納可能自転車一覧 …… 24
- AS-100A/AS-300A …… 25
- LUSSO-urban/omit …… 26
- 108°HUS/en/en …… 27

SE-GS

[2段式ガスシリンダー着地タイプ]

- 上下2段収納で設置スペースを有効活用
- ガスシリンダーの採用で軽さと音を抑えた上げ下ろしが可能
- 耐候性に優れた粉体塗装仕上げ
- 安全性を高めるロックレバー付

主な仕様

名　称	材　質	寸　法	塗装・仕上げ
上段フレーム	SPCC	t2.5	クロメートメッキ ポリエステル系粉体塗装
上段レール	SPCC	t2.0	クロメートメッキ ポリエステル系粉体塗装
下段レール	SPCC	t1.6	クロメートメッキ ポリエステル系粉体塗装
車輪ガイド	SS400	φ9	クロメートメッキ ポリエステル系粉体塗装
支柱	STKM	□75×75×2.3t	クロメートメッキ ポリエステル系粉体塗装
ガスシリンダー	-	φ9	-
アンカーボルト	SWCH	M12×70	溶融亜鉛メッキ

基本寸法図

平面図

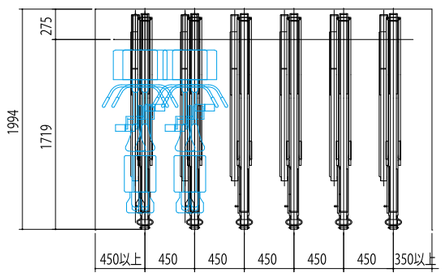

正面図

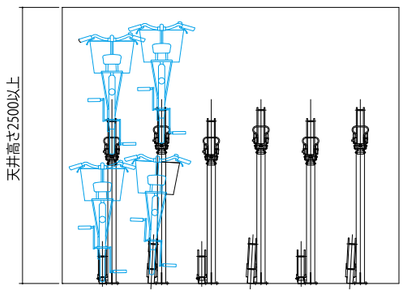

側面図

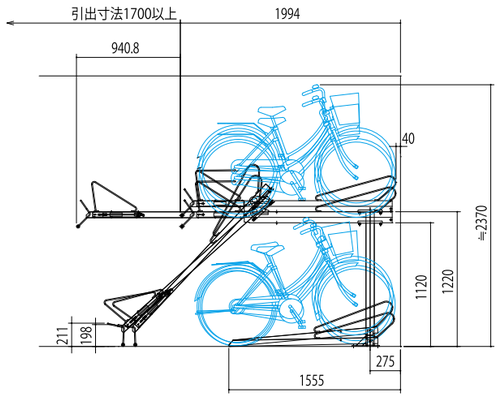

SE-C2+SE-ATG-2A/AB

[2段式ダイレクトタイプ]　（前入れ）（前後入れ）

- 上段は、機能性と静音性を追求したダブルガスシリンダー式
- 昇降操作が容易なシンプル構造･安心設計
- 下段のスライドラックはスペースに合わせて選べる2タイプで収納台数アップ。自転車のカゴなどを傷めず出し入れが　スムーズな設計
- 上段フレームを引き出す必要がなく、狭小スペースにも対応
- マウンテンバイク、28インチも収納可。

主な仕様

SE-C2（上段）

名　称	材　質	寸　法	塗装・仕上げ
レール本体	SPHC	t2.3	ポリエステル系粉体塗装
レール受け	SPHC	t3.2	ポリエステル系粉体塗装
車輪ガイド	SWM	φ9	ポリエステル系粉体塗装
支柱	STKM	60×60×t3.2	ポリエステル系粉体塗装
ガスシリンダー	-	-	2本
アンカーボルト	-	M12×70	溶融亜鉛メッキ

基本寸法図

SE-C2
上段

平面図

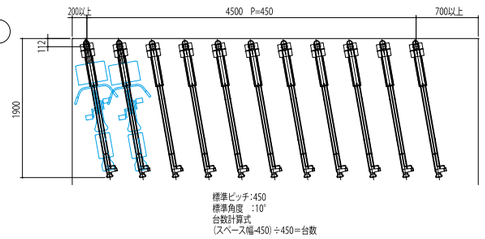

側面図

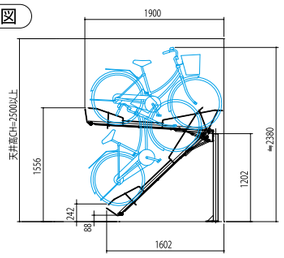

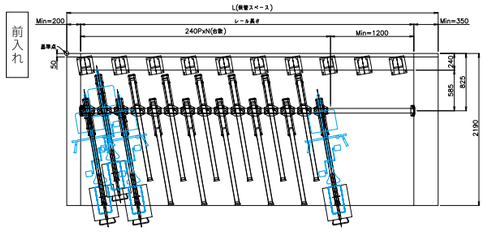

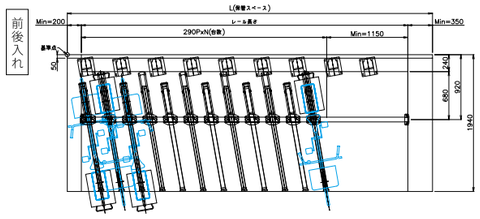

SE-GFW(梁式)

[2段式ダブルガスシリンダー梁式タイプ]

- Wガスシリンダーを採用し、軽やかな操作性と静音性を実現
- スペースに合わせて自由な設計が可能
- 安全性に配慮し、上段ラックにロックレバー機能を装備
- 上段ラックが地面に着かない中空タイプで、出し入れ時の音を低減

認定 JRS H 000000 自転車駐車場工業会

主な仕様

名　称	材　質	寸　法	塗装・仕上げ
上段フレーム	SPCC	t3.2	クロメートメッキ ポリエステル系粉体塗装
可動レール	SPCC	t2.3	クロメートメッキ ポリエステル系粉体塗装
支柱	STKR	□100×100×t2.3	クロメートメッキ ポリエステル系粉体塗装
梁	STKR	□100×100×t3.2	クロメートメッキ ポリエステル系粉体塗装
ガスシリンダー	-	-	圧縮ガス封入式　2本
下段レール	SPCC	t2.3	クロメートメッキ ポリエステル系粉体塗装
車輪ガイド	-	φ9	クロメートメッキ ポリエステル系粉体塗装
支柱取付用アンカーボルト	-	M12×70	溶融亜鉛メッキ
下段取付用アンカーボルト	-	M10×60	溶融亜鉛メッキ

基本寸法図

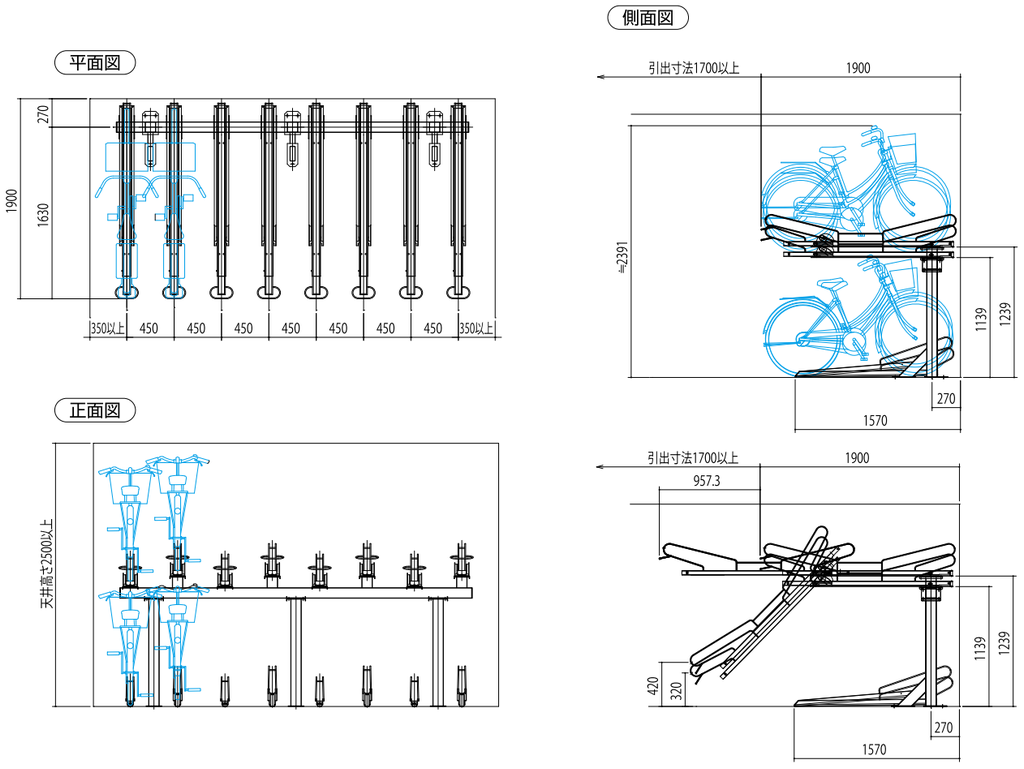

SE-GFW(単柱式)

[2段式ダブルガスシリンダー単柱式タイプ]

- Wガスシリンダーを採用し、軽やかな操作性と静音性を実現
- スペースに合わせて自由な設計が可能
- 安全性に配慮し、上段ラックにロックレバー機能を装備
- 上段ラックが地面に着かない中空タイプで、出し入れ時の音を低減

主な仕様

名　称	材　質	寸　法	塗装・仕上げ
上段フレーム	SPCC	t3.2	クロメートメッキ　ポリエステル系粉体塗装
可動レール	SPCC	t2.3	クロメートメッキ　ポリエステル系粉体塗装
支柱	STKR	□75×75×t3.2	クロメートメッキ　ポリエステル系粉体塗装
ガスシリンダー	-	-	圧縮ガス封入式　2本
下段レール	SPCC	t2.3	クロメートメッキ　ポリエステル系粉体塗装
車輪ガイド	-	φ9	クロメートメッキ　ポリエステル系粉体塗装
アンカーボルト	-	M12×70	溶融亜鉛メッキ

基本寸法図

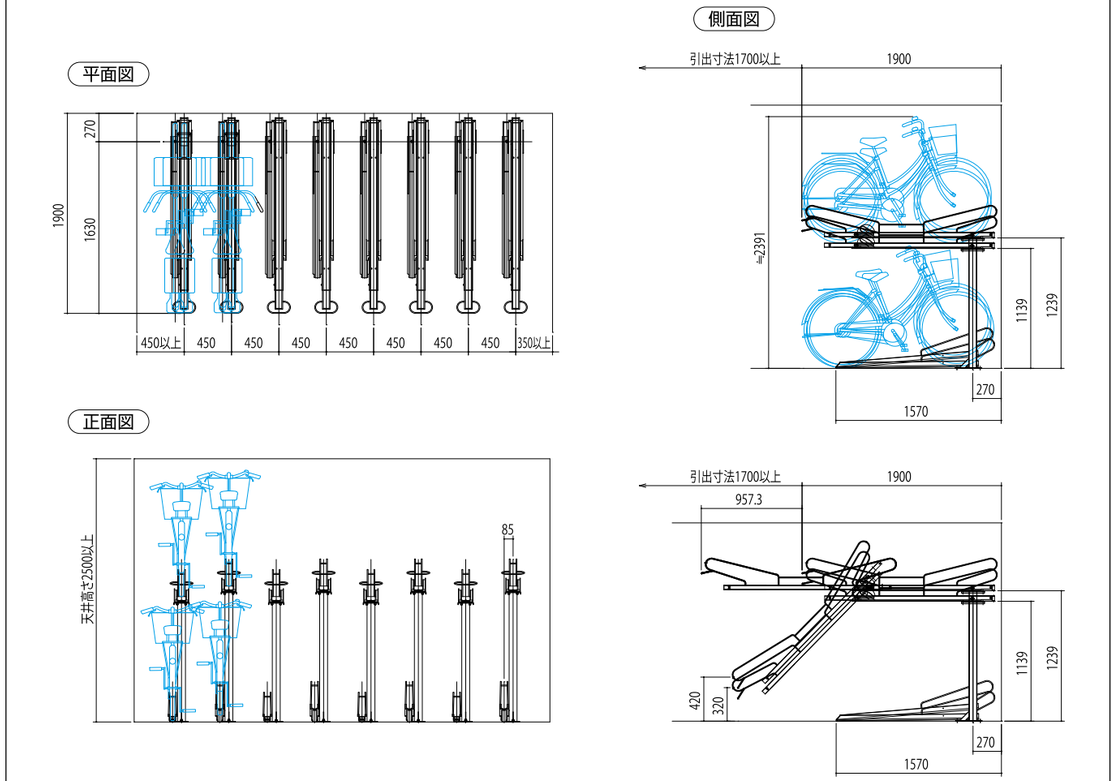

SE-GFW+SE-SDFS

[2段式ダブルガスシリンダー梁式タイプ+スライド式ラック]

- 上段ラックはWガスシリンダーを採用し、軽やかな操作性と静音性を実現。また、安全性に配慮し、ロックレバー機能を装備
- 下段スライドラックは、200mmピッチで高収容率でスムーズなスライドを実現

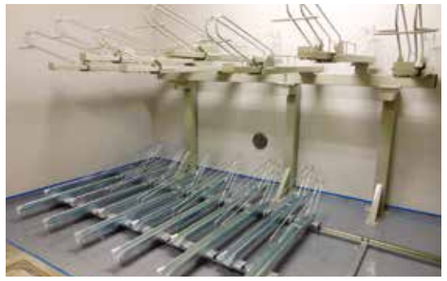

主な仕様

SE-GFW（上段・梁式）

名　称	材　質	寸　法	塗装・仕上げ
上段フレーム	SPCC	t3.2	クロメートメッキ ポリエステル系粉体塗装
可動レール	SPCC	t2.3	クロメートメッキ ポリエステル系粉体塗装
支柱	STKR	□100×100×t2.3	クロメートメッキ ポリエステル系粉体塗装
梁	STKR	□100×100×t3.2	クロメートメッキ ポリエステル系粉体塗装
ガスシリンダー	-	-	圧縮ガス封入式 2本
下段レール	SPCC	t2.3	クロメートメッキ ポリエステル系粉体塗装
車輪ガイド	-	φ9	クロメートメッキ ポリエステル系粉体塗装
支柱取付用アンカーボルト	-	M12×70	溶融亜鉛メッキ
下段取付用アンカーボルト	-	M10×60	溶融亜鉛メッキ

SE-SDFS（下段）

名　称	材　質	寸　法	塗装・仕上げ
ラック	SPCC	t2.5	溶融亜鉛メッキ
レール	※1	t3.2	溶融亜鉛メッキ
台車	SPHC	t4.5	溶融亜鉛メッキ
車輪ガイド	SS400	φ9	溶融亜鉛メッキ
ローラー	PA66	φ26	-
アンカーボルト	SWCH	M10×60	溶融亜鉛メッキ

※1: 高耐食溶融亜鉛メッキ鋼板

基本寸法図

SE-GFW
上段
平面図

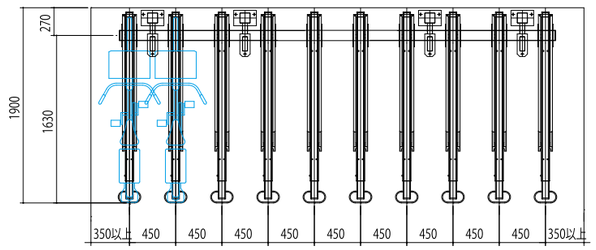

側面図

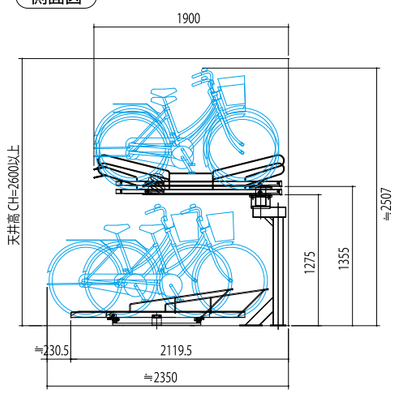

SE-SDFS
下段
平面図

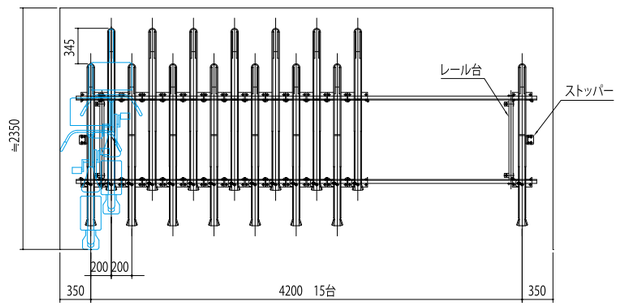

SE-TG(単柱式) /SE-TGH(梁式)

[2段式ガスシリンダー中空タイプ]

- 上下2段式だから場所をとらずに収納台数が倍増
- 昇降操作が容易なシンプル構造・安心設計
- 28インチの大型自転車も収納可能
- 画期的なネジ構造で施工も簡単

SE-TG

SE-TGH

主な仕様

SE-TG

名　称	材　質	寸　法	塗装・仕上げ
上段レール	SPHC	t4.0	クロメートメッキ ポリエステル系粉体塗装
可動レール	SPHC	t2.3	クロメートメッキ ポリエステル系粉体塗装
支柱	STKR	□75×75×t2.3	クロメートメッキ ポリエステル系粉体塗装
ガスシリンダー	-	-	-
下段レール	SPHC	t2.3	クロメートメッキ ポリエステル系粉体塗装
アンカーボルト	-	M12×70	溶融亜鉛メッキ

SE-TGH

名　称	材　質	寸　法	塗装・仕上げ
上段レール	SPHC	t4.0	クロメートメッキ ポリエステル系粉体塗装
可動レール	SPHC	t2.3	-
支柱	STKR	□100×100×t2.3	クロメートメッキ ポリエステル系粉体塗装
梁	STKR	□100×100×t3.2	クロメートメッキ ポリエステル系粉体塗装
ガスシリンダー	-	-	-
下段レール	SPHC	t2.3	クロメートメッキ ポリエステル系粉体塗装
支柱取付用アンカーボルト	-	M12×70	溶融亜鉛メッキ
下段取付用アンカーボルト	-	M10×60	溶融亜鉛メッキ

基本寸法図

SE-TG

平面図

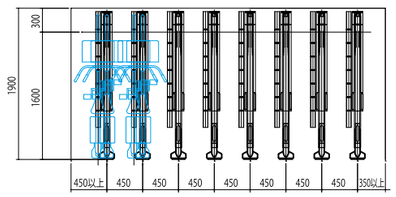

正面図

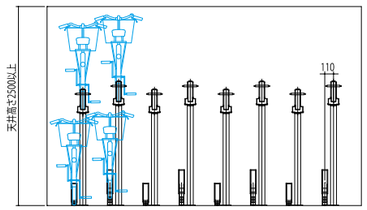

側面図

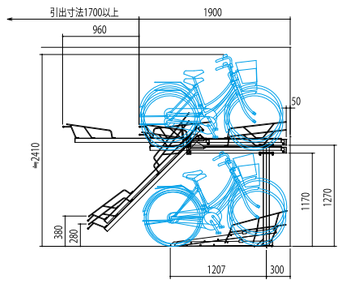

SE-TGH

平面図

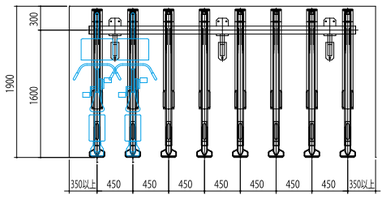

正面図

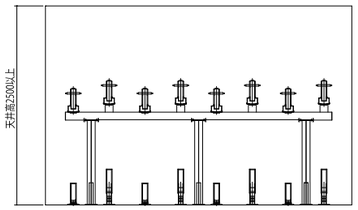

側面図

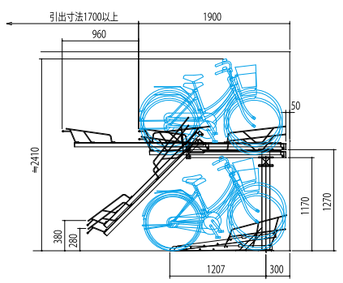

SE-TGUH+SE-S2

[2段式ガスシリンダー中空タイプ+スライド式ラック]

- 上段ラックはガスシリンダーを採用し、軽やかに音を抑えた上げ下ろしが可能
- 下段スライドラックは、200mmピッチで高収容率でスムーズなスライドを実現

主な仕様

SE-TGUH

名　称	材　質	寸　法	塗装・仕上げ
上段レール	SPHC	t4.0	クロメートメッキ ポリエステル系粉体塗装
可動レール	SPHC	t2.3	クロメートメッキ ポリエステル系粉体塗装
支柱	STKR	□100×100×t2.3	クロメートメッキ ポリエステル系粉体塗装
梁	STKR	□100×100×t2.5	クロメートメッキ ポリエステル系粉体塗装
ガスシリンダー	-	-	-
支柱取付用アンカーボルト	-	M12×70	溶融亜鉛メッキ

SE-S2

名　称	材　質	寸　法	塗装・仕上げ
ラック	SPHC	t2.3	クロメートメッキ 粉体塗装
レール	AL	t3.0	アルマイト処理
台車	FC	t3.0	クロメートメッキ 粉体塗装
車輪ガイド	SS400	φ9	クロメートメッキ 粉体塗装
ローラー	-	-	樹脂巻き
アンカーボルト	-	M10×60	溶融亜鉛メッキ

基本寸法図

SE-TGUH
上段

平面図

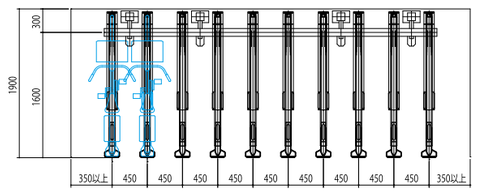

側面図

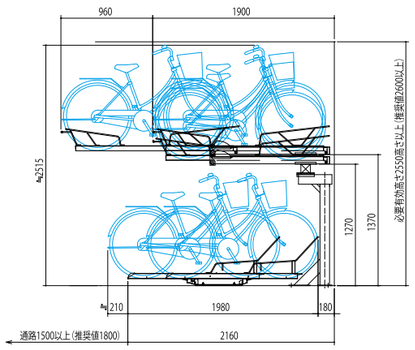

SE-S2
下段

平面図

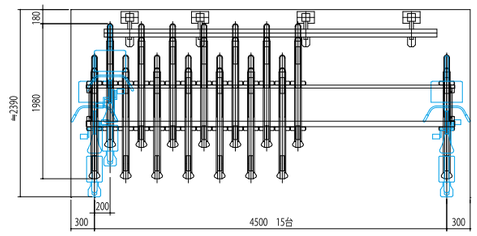

SE-TG-S2

正面図

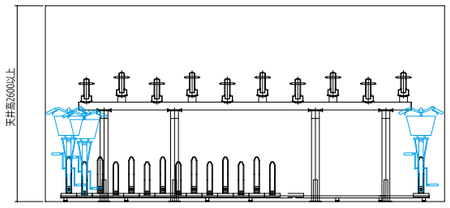

SE-ARS20S

[垂直昇降式サイクルラック](オートリターン)

- 昇降動力源にガススプリングを採用する事で、誤操作時や定格重量未満の自転車搭載時に発生する「ラックの急浮上・自転車の跳ね上がり」が起こらない安全性と、抜群の使い易さを両立。
- オートリターン機能、落下防止機能、ソフトストップ機能を標準装備。
- 標準の20kgタイプに加え、30kgタイプ、低天井仕様、ハイタイプ等、多彩なラインアップで多様なニーズに対応。

主な仕様

名　称	材　質	寸　法	塗装・仕上げ
ポスト	A6063	t2.5×110.5×125	アルマイト処理
ラックレール	A6063	t3×35×61	アルマイト処理
ガススプリング	スチール製	-	アクリルウレタン樹脂塗装
台車	SPHC	t2.5	ユニクロメッキ
ローラ	POM	φ35	-
ベース	SPHC	t3	溶融亜鉛メッキ
アンカーボルト:屋内	スチール製	C-1060	ユニクロメッキ
アンカーボルト:屋外			溶融亜鉛メッキ

基本寸法図

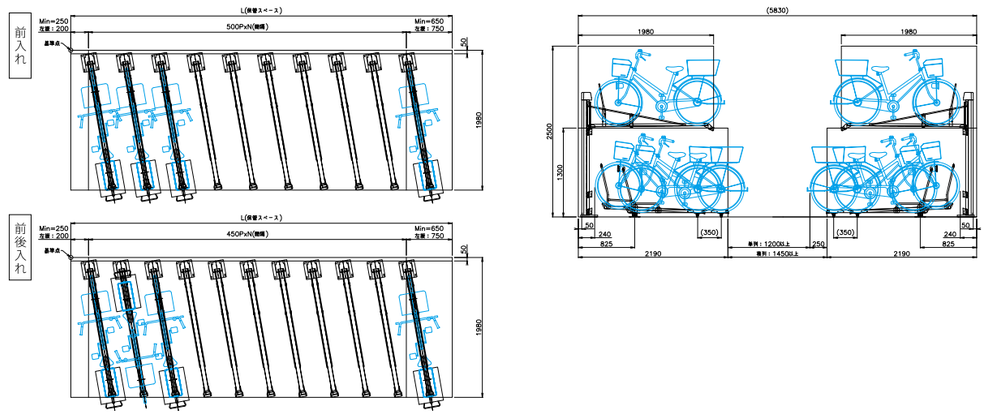

SE-ATG-2A/AB

[スライド式ラック]　(前入れ)(前後入れ)

- トップガイドを採用する事で、搭載した自転車の倒れと自転車同士の干渉を抑制し、抜群の使い易さを実現。
- 40kgまで搭載可能。子載せ3人乗り電動アシスト車にも対応。
- 角度振り、高低差、前後差で使い易さとフレキシブルなレイアウトを実現。

主な仕様

名　称	材　質	寸　法	塗装・仕上げ
ラックレール	A6063	t3×40×61	アルマイト処理
トップガイド	STKM	φ19×t1.5	メッキ後 ポリエステル系粉体塗装
レール	A6063	t3.5×47×65.5	アルマイト処理
キャスター	エラストマー	φ50	-
ローラ	POM	φ30	-
エントリーガイド	SPHC	t1.5	メッキ後 ポリエステル系粉体塗装
アンカーボルト:屋内	スチール製	C-1060	ユニクロメッキ
アンカーボルト:屋外			溶融亜鉛メッキ

基本寸法図

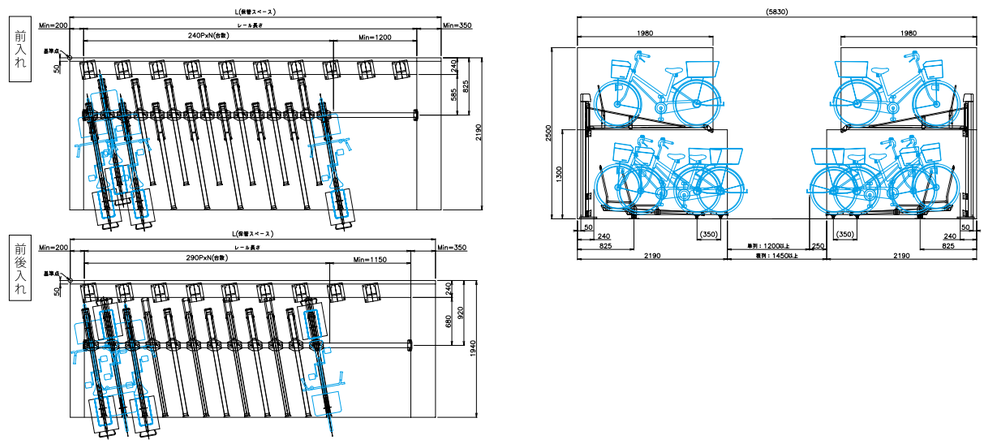

SE-MK7AR

[垂直昇降式ラック]

- 場所をとらない垂直昇降タイプ
- 定加重ばねにより自転車の上昇下降をアシスト
- 収容時以外は折りたたんですっきりスペース確保
- ストッパー（3重構造）により安全性向上（Wロック）
- トリプルセーフティー

自動収容機部のアップ

主な仕様

名　称	材　質	寸　法	塗装・仕上げ
ラック	※1	t1.6 / t2.3	溶融亜鉛メッキ
柱	※1	t2.3	溶融亜鉛メッキ
台車	※1	t3.2	溶融亜鉛メッキ
車輪ガイド	-	φ9	溶融亜鉛メッキ
ローラー	-	φ37	溶融亜鉛メッキ
アンカーボルト	-	M10×60	溶融亜鉛メッキ

※1：高耐食溶融亜鉛メッキ鋼板

ラック自動収容（オートリターン）

基本寸法図

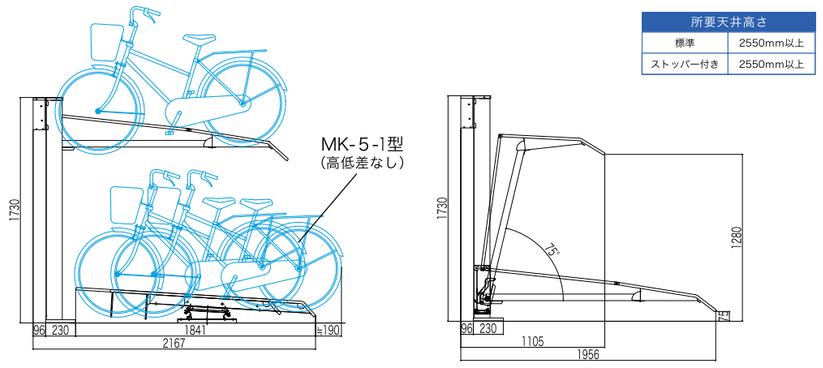

所要天井高さ	
標準	2550mm以上
ストッパー付き	2550mm以上

注 意

- 特殊な自転車は収容できない場合があります
- 自転車以外のものを収容しないで下さい
- ばねの重量バランスにより指定重量以外の重量軽量自転車は推奨外
- ラックを上昇・下降させる際は、安全のため必ず最後まで手を添えて下さい

SE-SDF35

[スライド式ラック35kg対応]

- 自転車重量35kgまで収納可能
- スムーズなスライドを実現

主な仕様

SE-C2（上段）

名　称	材　質	寸　法	塗装・仕上げ
ラック	SPCC	t2.5	溶融亜鉛メッキ
レール	※1	t3.2	-
台車	SPHC	t4.5	溶融亜鉛メッキ
車輪ガイド	SS400	φ9	溶融亜鉛メッキ
ローラー	PA66	φ26	-
アンカーボルト	SWCH	M10×60	溶融亜鉛メッキ

※1：高耐食溶融亜鉛メッキ鋼板

基本寸法図

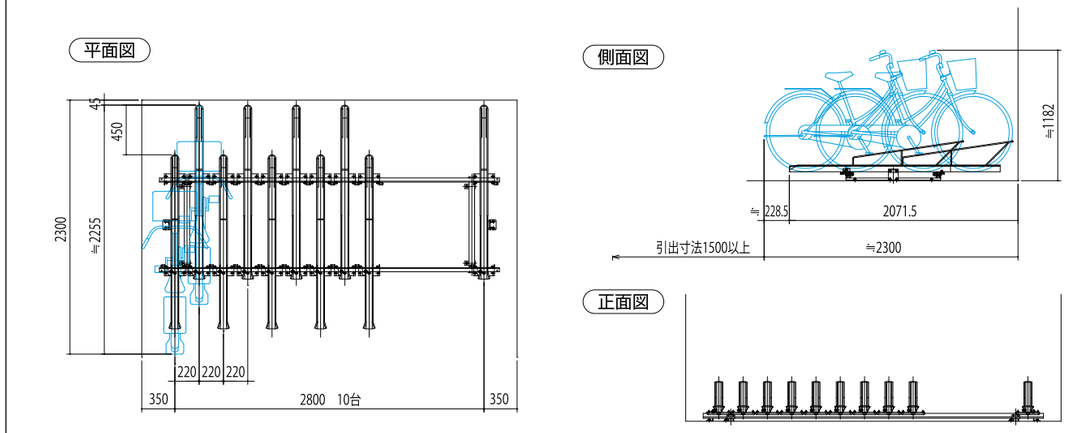

SE-SDFS

[スライド式ラック]

- 200mmピッチで高収容率を実現
- スムーズなスライドを実現

主な仕様

SE-C2（上段）

名　称	材　質	寸　法	塗装・仕上げ
ラック	SPCC	t2.5	溶融亜鉛メッキ
レール	※1	t3.2	-
台車	SPHC	t4.5	溶融亜鉛メッキ
車輪ガイド	SS400	φ9	溶融亜鉛メッキ
ローラー	PA66	φ26	-
アンカーボルト	SWCH	M10×60	溶融亜鉛メッキ

※1：高耐食溶融亜鉛メッキ鋼板

基本寸法図

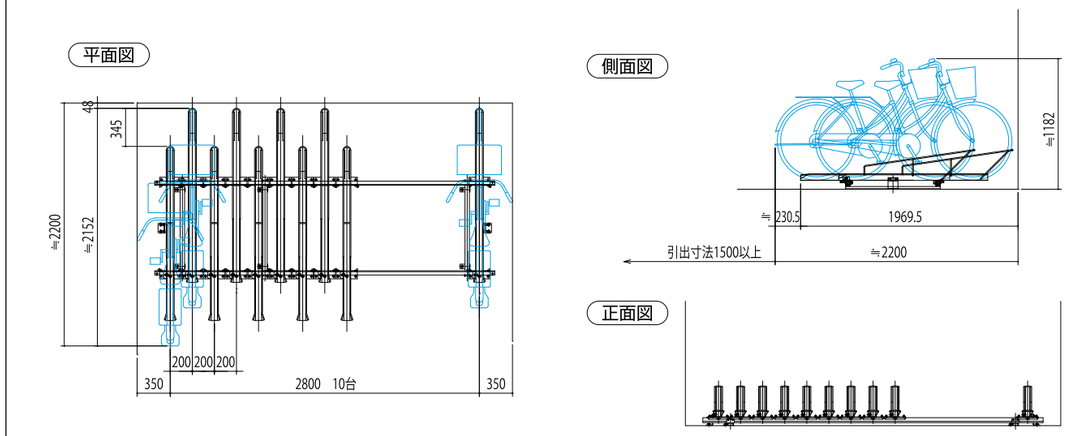

SE-S2/S3（省スペース型ラック）/S4（3人乗り電動自転車対応型ラック）

[スライド式ラック]

- 200、250mmピッチで高収容率を実現
- アルミ型材レールでスムーズなスライドを実現
- SE-S3は、前後差、高低差3段階でハンドルやカゴが干渉しにくい構造、省スペース対応の奥行寸法1870mm

主な仕様

名　称	材　質	寸　法	塗装・仕上げ
ラック	SPCC	t2.3	クロメートメッキ 粉体塗装
レール	AL	t3.0	アルマイト処理
台車	FC	t3.0	クロメートメッキ 粉体塗装
車輪ガイド	SS400	φ9	クロメートメッキ 粉体塗装
ブレーキ	FC	t3.0	溶融亜鉛メッキ
ローラー	-	-	樹脂巻き
取付ボルト	-	M10	ダクロタイズド
アンカーボルト	-	M10×60	溶融亜鉛メッキ

基本寸法図

SE-S2

側面図

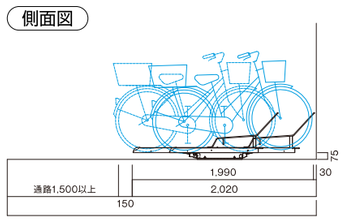

平面図

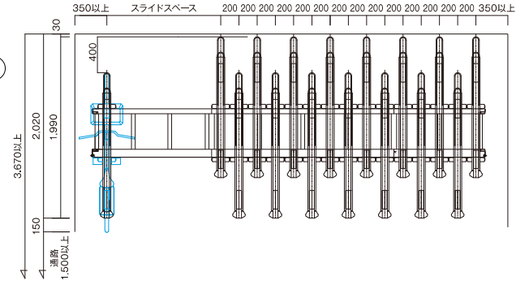

SE-S3(省スペース型ラック)

側面図

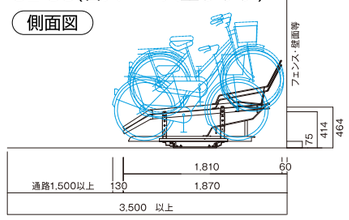

平面図

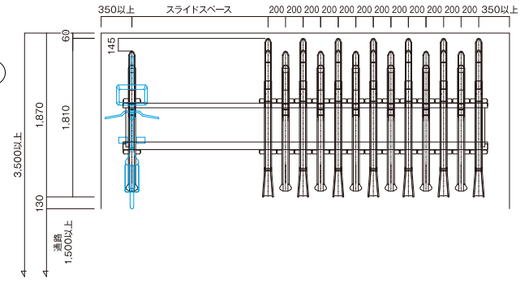

SE-S4(3人乗り電動自転車対応型ラック)

側面図

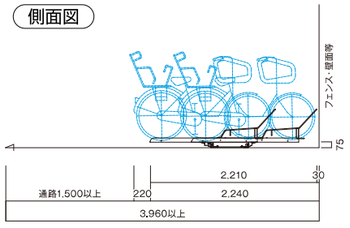

平面図

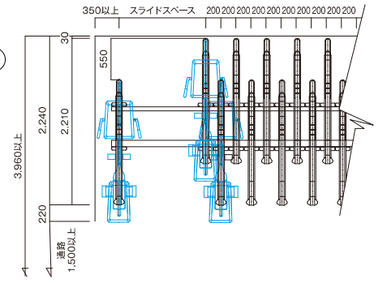

SE-MK-5-1

[スライド式ラック]

- 台車幅 200mm
- 27インチ（全長1900mm以内）の自転車まで収容可（上限35kgまで）
- 自転車収容ラックの内々寸法は56mm（マウンテンバイク55mm幅収容可）
- 総重量35kgまでの自転車の収容が可能

主な仕様

名　称	材　質	寸　法	塗装・仕上げ
ラック	※1	t1.6	溶融亜鉛メッキ
レール	※1	t2.0	溶融亜鉛メッキ
台車	※1	t3.2	溶融亜鉛メッキ
ローラー	-	φ26	-
アンカーボルト	-	M10×60	溶融亜鉛メッキ

※1:高耐食溶融亜鉛メッキ鋼板

基本寸法図

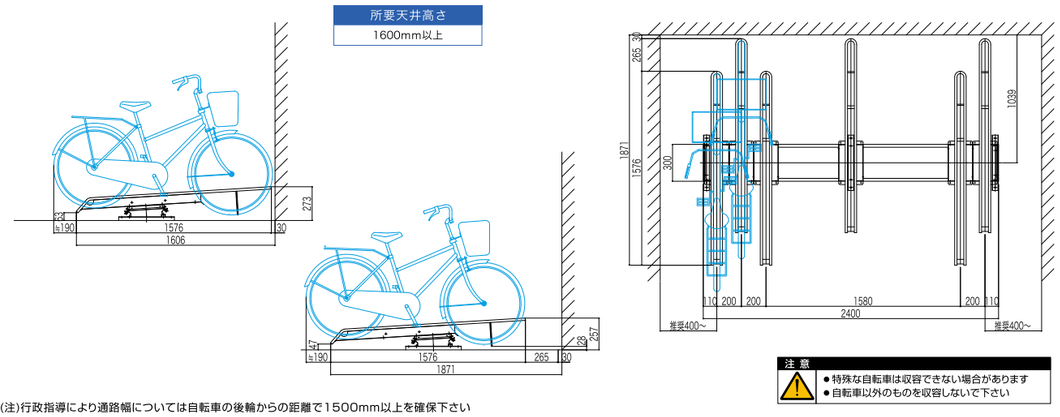

注意
- 特殊な自転車は収容できない場合があります
- 自転車以外のものを収容しないで下さい

(注)行政指導により通路幅については自転車の後輪からの距離で1500mm以上を確保下さい

SE-MK-5-1(高低)

[スライド式ラック]

- 台車幅 200mm
- 27インチ（全長1900mm以内）の自転車まで収容可（上限35kgまで）
- 自転車収容ラックの内々寸法は56mm（マウンテンバイク55mm幅収容可）
- ラック（高）には自転車出し入れの際には横滑り防止の為のストッパー（特許）が働きます
- 総重量35kgまでの自転車の収容が可能

主な仕様

名　称	材　質	寸　法	塗装・仕上げ
ラック	※1	t1.6	溶融亜鉛メッキ
レール	※1	t2.0	溶融亜鉛メッキ
台車	※1	t3.2	溶融亜鉛メッキ
ローラー	-	φ26	-
アンカーボルト	-	M10×60	溶融亜鉛メッキ

※1:高耐食溶融亜鉛メッキ鋼板

高側に横滑りストッパーを装備

の部分にタイヤを乗せると、車体の重みで自動的にストッパーがはたらき、横滑りを防ぎます。

基本寸法図

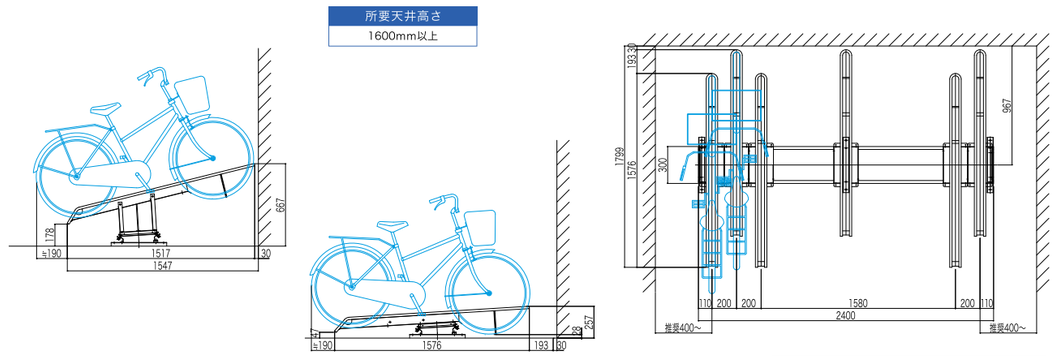

注意
- 特殊な自転車は収容できない場合があります
- 自転車以外のものを収容しないで下さい

(注)行政指導により通路幅については自転車の後輪からの距離で1500mm以上を確保下さい

SE-HSLO / SE-HSHI / SE-HSMU

[ロータイプ・スチールタイプ]　[ハイタイプ・スチールタイプ]　[前後ずらし・スチールタイプ]

- 自転車を持ち上げずに軽々出し入れ
- ピッチも自由に設定可能
- ハンドルなどの干渉を防ぐため、前後ずらしや斜め配置などの対応も可能

主な仕様

（スチール仕様）

名　称	材　質	寸　法	塗装・仕上げ
高位用レール	SPHC	t2.3	ポリエステル系粉体塗装
支柱	SPHC	t2.3	ポリエステル系粉体塗装
低位用レール	SPHC	t2.3	ポリエステル系粉体塗装
ベース	SPHC	t2.3	ポリエステル系粉体塗装
車輪ガイド	-	φ9	クロメートメッキ ポリエステル系粉体塗装
アンカーボルト	-	M10×60	溶融亜鉛メッキ

（ステンレス仕様）

名　称	材　質	寸　法	塗装・仕上げ
高位用レール	SUS304	t2.0	-
支柱	SUS304	t2.0	-
低位用レール	SUS304	t2.0	-
ベース	SUS304	t2.0	-
車輪ガイド	-	φ9	-
アンカーボルト	SUS304	M10×50	-

SE-HSLO（スチールタイプ）

基本寸法図

SE-HSLO / SE-HULO

平面図

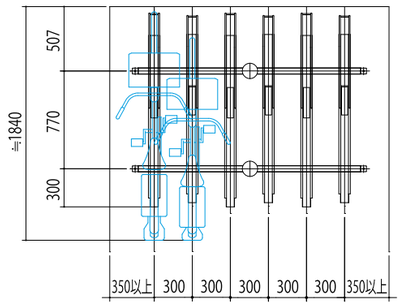

正面図

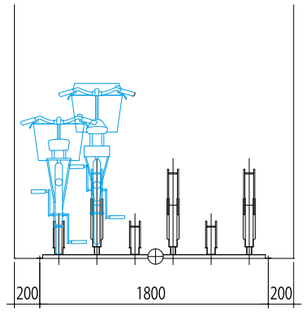

側面図

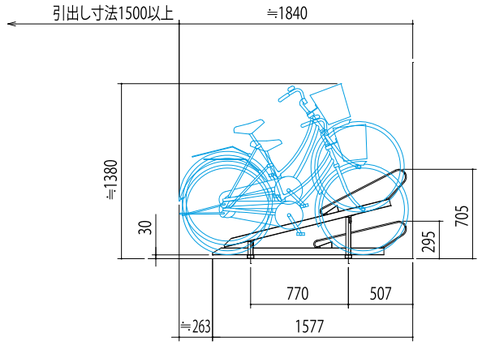

ステンレスタイプもご用意しております。

SE-HULO / SE-HUHI / SE-HUMU

[ロータイプ・ステンレスタイプ]　[ハイタイプ・ステンレスタイプ]　[前後ずらし・ステンレスタイプ]

SE-HSHI（スチールタイプ）
※省スペース対応

SE-HSMU（スチールタイプ）
※省スペース対応

SE-HSHI / SE-HUHI

平面図

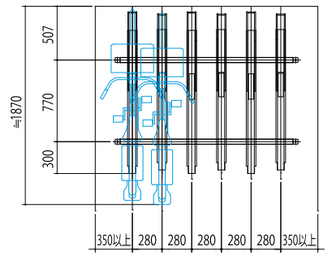

正面図

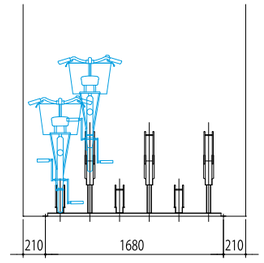

側面図

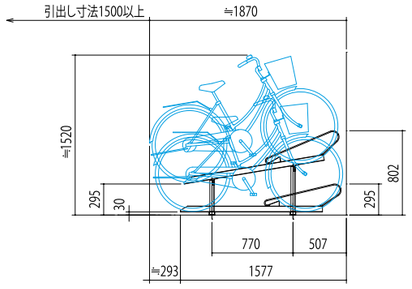

SE-HSMU / SE-HUMU

平面図

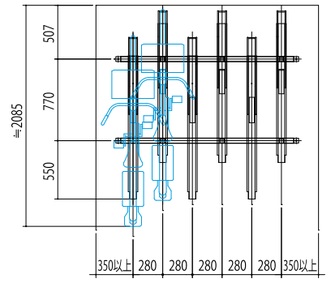

正面図

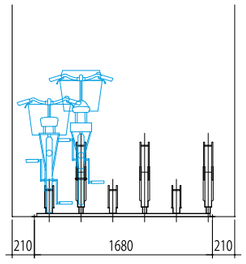

側面図

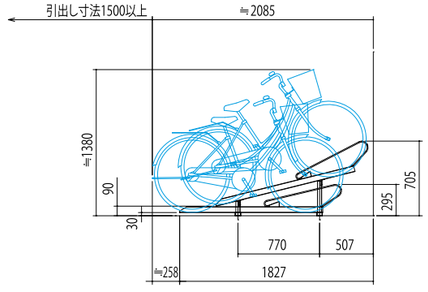

SE-ZS/SE-ZU

[前輪式スチールタイプ/ステンレスタイプ]

- 前輪を載せるだけのシンプルデザイン
- スタンドを上げたままで収納可能

SE-ZS

SE-ZU

主な仕様

SE-ZS [スチール製]

名　称	材　質	寸　法	塗装・仕上げ
ベース	※1	t2.3	-
プレート	SPHC	t3.2	溶融亜鉛メッキ鋼板
車輪ガイド	SWM	φ10	溶融亜鉛メッキ鋼板
アンカーボルト	-	M10×60	溶融亜鉛メッキ

※1: 高耐食溶融亜鉛メッキ鋼板

SE-ZU [ステンレス製]

名　称	材　質	寸　法	塗装・仕上げ
ベース	SUS304	t2.0	-
プレート	SUS304	t2.0	-
車輪ガイド	SUS304	φ9	-
アンカーボルト	SUS304	M10×50	-

基本寸法図

SE-ZS/SE-ZU

平面図

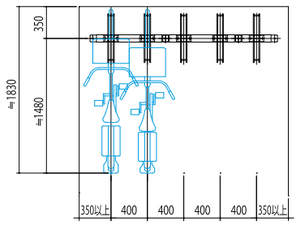

正面図

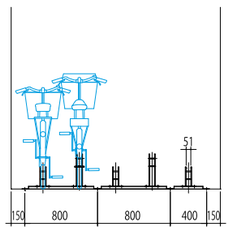

側面図

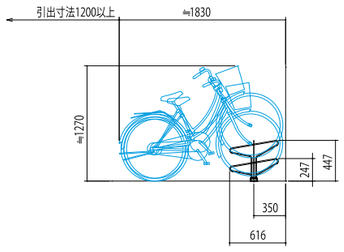

30 度振り参考図

平面図

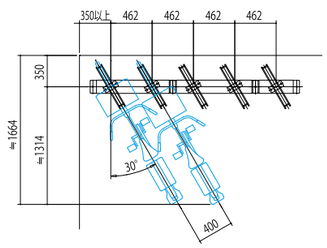

複列参考図

平面図

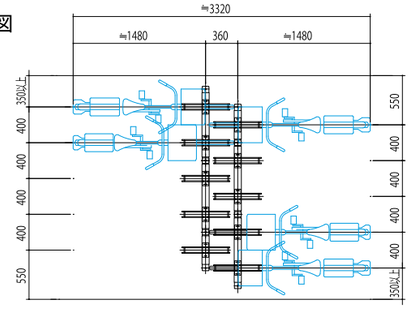

側面図

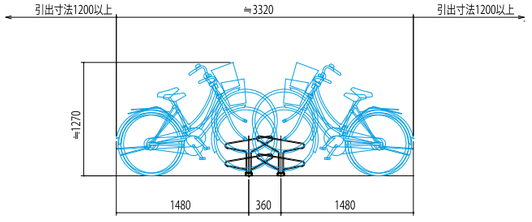

SE-MK-S L

- シンプルなストレート屋根のサイクルハウス
- カラー亜鉛鋼板使用

主な仕様

柱梁間隔	2700(2300)
高　さ	2900/2300
積雪耐荷重	短期荷重600N/㎡

部材名称	材　質	サイズ	
柱	カラー亜鉛鋼板	□－135×75×1.6	月星GLカラー1.6t厚の鋼板に、溶融55%アルミニウム、亜鉛合金メッキ（ガルバリウム） 焼付塗装　方式　2コート2ベーク　色／ガルタイトカラー 相当　メッキ厚さ約54μ、焼付塗装 厚さ約18μ
梁	カラー亜鉛鋼板	2□－50～150×39.5×15×1.6	
母屋	カラー亜鉛鋼板	［60×30×10×1.6t	
屋根材	ヨドガルバリウム 角波　山高15　ピッチ100		0.5t厚の鋼板に溶融亜鉛メッキ塗装（ガルバ）相当メッキ厚さ約54μ、塗装厚さ約10～18μ ※静音仕様：0.4t厚の鋼板に塩ビ被膜（約0.35） ※カラー鋼板：0.5t厚の鋼板に溶融亜鉛メッキ塗装 0.5t厚の鋼板に溶融亜鉛メッキ塗装
軒先化粧	カラー亜鉛鋼板	カラー亜鉛鋼板	0.5t厚の鋼板に溶融亜鉛メッキ塗装
車止め	丸パイプ	φ42.7×2.3　SUS304	

基本寸法図

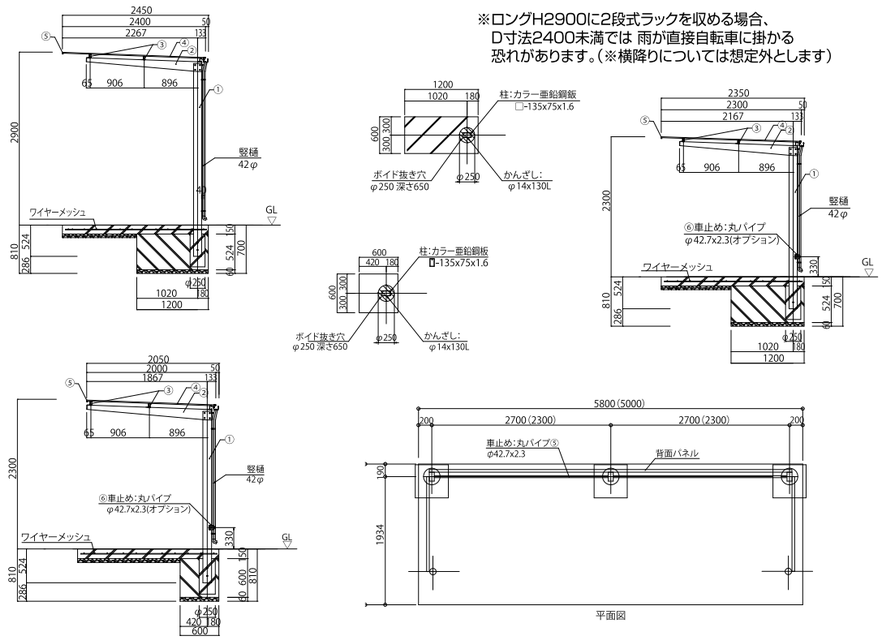

SE-MK-TST

- 屋上緑化対策サイクルハウス
- 積雪にも対応（1200N/㎡）
- カラー亜鉛鋼板使用

主な仕様

柱梁間隔	2700(2300)
高　さ	2300
積雪耐荷重	短期荷重1200N/㎡

部材名称	材　質	サイズ	
柱	カラー亜鉛鋼板	□－135×75×1.6	月星GLカラー1.6t厚の鋼板に、溶融55%アルミニウム、亜鉛合金メッキ（ガルバリウム） 焼付塗装　方式　2コート2ベーク　色／ガルタイトカラー 相当　メッキ厚さ約54μ、焼付塗装 厚さ約18μ
梁	カラー亜鉛鋼板	2C－50～150×39.5×15×1.6	
母屋	カラー亜鉛鋼板	C60×30×10×1.6t	
屋根材	ヨドガルバリウム 角波　山高15　ピッチ100		0.5t厚の鋼板に溶融亜鉛メッキ塗装（ガルバ）相当メッキ厚さ約54μ、塗装厚さ約10～18μ ※静音仕様　：0.4t厚の鋼板に塩ビ被膜（約0.35） ※カラー鋼板：0.5t厚の鋼板に溶融亜鉛メッキ塗装 0.5t厚の鋼板に溶融亜鉛メッキ塗装
軒先化粧	カラー亜鉛鋼板	カラー亜鉛鋼板	0.5t厚の鋼板に溶融亜鉛メッキ塗装
車止め	丸パイプ	φ42.7×2.3　SUS304	

基本寸法図

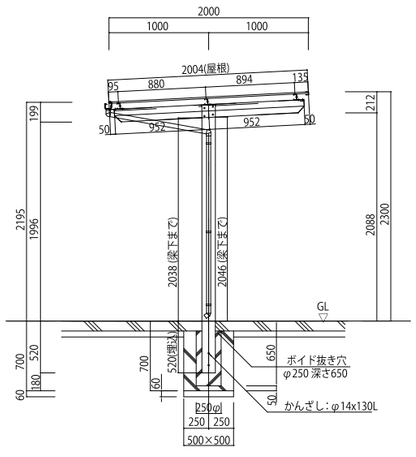

敷地境界で基礎が問題となる時に
T型を検討ください。

※MKTS型には、スライド式ラックは設置出来ません。

SE-SRS（制振鋼板屋根）

- 屋根材そのものに遮音性をもつ制振鋼板を使用し、その性能と鋼板のもつ耐久性・耐傷性・施行性UPを実現。

2段用（H2,500）タイプ

主な仕様

柱梁間隔	2,400（～最大2,700）
高　さ	1,900（平面式ラックの場合） 2,500（2段式ラックの場合）
積雪耐荷重	600N/㎡（積雪対応型あり） 900N/㎡ 1,200N/㎡）

部材名称	材　質	サイズ	仕上げ
柱	一般構造用角形鋼管 STKR400	□－125×75×3.2	メラミン焼付塗装 （3コート 3ベーク）
梁	一般構造用角形鋼管 STKR400	□－75×75×2.3	
母屋	一般構造用角形鋼管 STKR400	□－60×30×2.3	
屋根材	制振鋼板　t-0.6 不燃材 不燃認定番号NM-8698	t 0.6	ポリエステル 樹脂塗装
軒先・妻	鋼板折曲加工	-	
軒樋	塩ビ100	-	ー
竪樋	塩ビ55	-	ー

基本寸法図

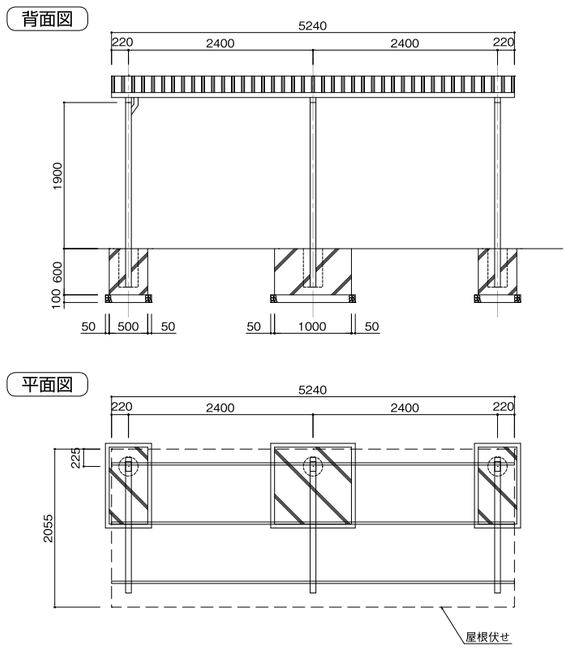

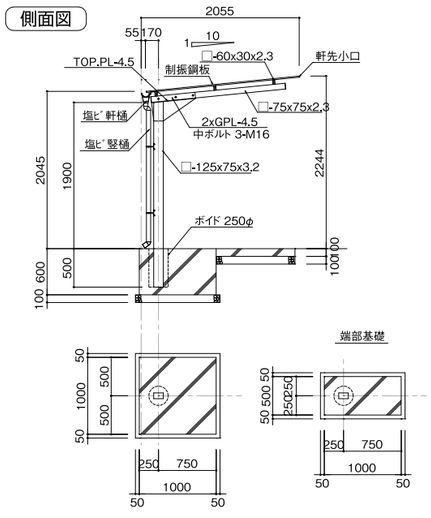

〔制振鋼板とは〕
２枚の鋼板の間に薄い粘弾性樹脂をサンドイッチした新しい複合材です。制振性と遮音性に優れた特徴を持っています。

インフォメーションボード

特 長

- 独立支柱タイプと壁掛けタイプの2タイプ
- 大きな掲示面（よこA3×2枚、たてA4×2枚可能）
- 嵌めこみ式前面アクリルパネルで、掲示物の入替えが容易
- 独立タイプは、掲示板本体に支柱を組み付けるだけの簡単施工

基本寸法図

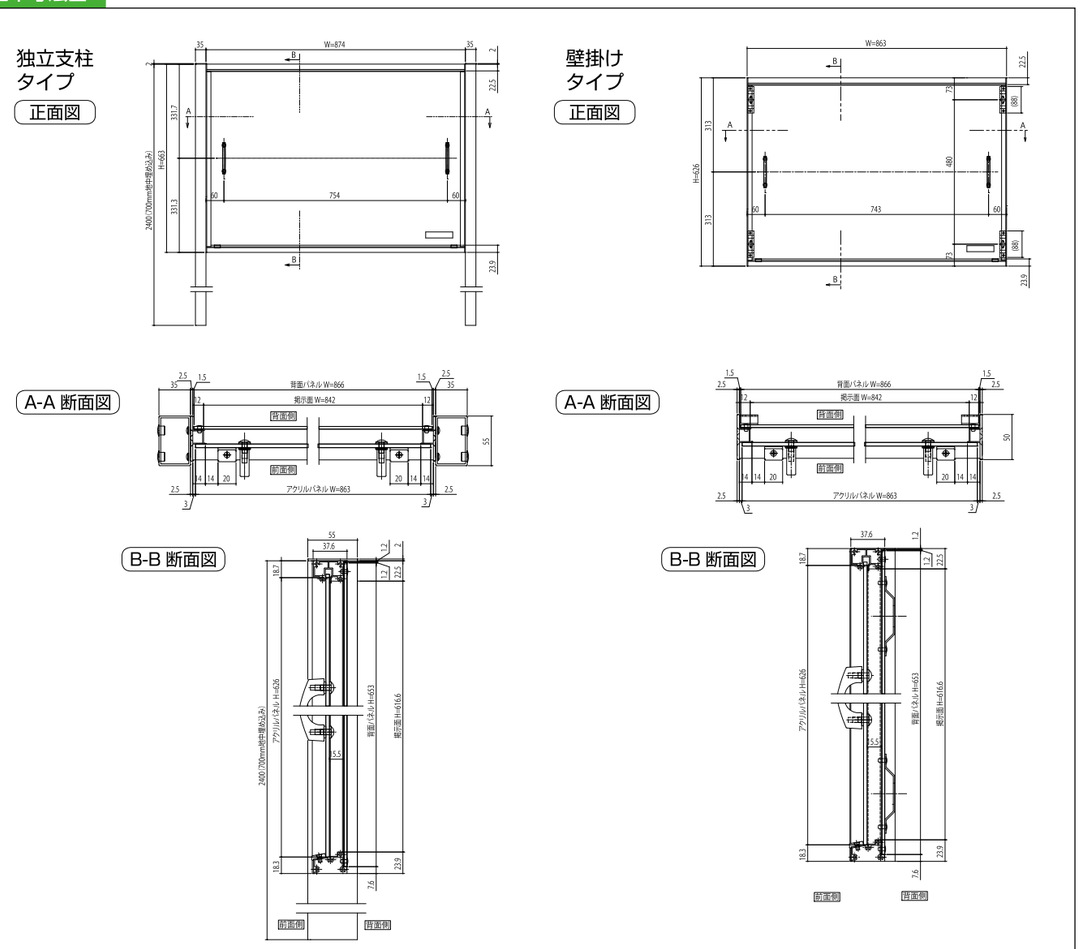

主な仕様

サイズ（mm）	本 体	カラー	扉 部	施 工
W944×H2400（設置後有効1700）xD50	アルミ材（AT6063-T5）	シルバー	アクリル板（嵌めこみ式）	現場ノックダウン（掲示板本体＋支柱）

アルミ製ごみ集積庫

特 長

- 階上部パネル・上下扉・側面パネルに高級アルミ板を使用
- 正面パネル・背面パネル・床すのこにZAM鋼板焼付塗装
- SUS304製・固定用アジャスター付

主な仕様

型 式	容 量	サイズ（mm）	カラー	仕 様		
SM-G1207型	710リットル（参考8世帯向け）	W1220×D700×H1130	タウングレー	側面パネル左右・上部パネル・上部扉・下部扉	背面パネル・正面パネル・床部すのこ	アジャスター・蝶番・アンカー金具・ネジ類
				アルミ	ZAM鋼板に塗装	ステンレス

自転車搬送コンベア

特 長

- 階上への駐車意欲が増すため、駐車場の立体化が実現できます。
- 一定のスピードで混雑することなく階上へ輸送できるため、多層式駐車場の円滑利用ができます。
- 咬込防止装置など、各種安全装置を完備し、また操作も簡単なため安心して利用できます。
- センサー駆動により、自動的に運転・停止作動をするため経済的です。

安全性を十二分に考えた「KYオートスロープ」

- ●通常の運転管理は、管理人が起動、停止の操作を行います。
- ●乗入口では先行車との接触防止など安全のためスタートライン（白線）と間隔表示ライン（黄色線）を設け、十分な車間距離（3Mピッチ）を保つように明示してあります。
- ●目立つ場所に「ＫＹオートスロープ」利用上の注意事項をわかりやすく図式化した標識を設置します。
- ●万一の非常時緊急停止のため、上下階の乗降口付近には非常停止押ボタンを設けます。

乗り入れの手順

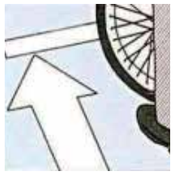

❶ スタートラインから乗入れます。

❷ 先行者がいる場合は、間隔表示ラインを通過してから乗入れ。

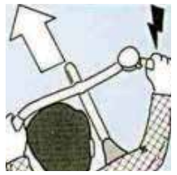

❸ 自転車をベルト上に載せ、前輪ブレーキをかけると自転車は上昇します。前輪ブレーキを放すと、自転車はベルト上で前輪だけ回転し、その場で停止します。

主な仕様

設置位置	階段側面
特殊装置の名称	オートスロープ
形式	ＫＹ−ＢＣ型
用途	自転車搬送用
路面の幅×水平機長	60mm×19m以下
昇降行程	4.0m以下
運搬距離	18m以下
勾配	15度以下
運転方向	上昇のみ
最大積載荷重	125 kg
ベルト定格速度	40m/min以下
搬送量	800台/時
搬送ピッチ	3m
主電動機	1.5ｋＷブレーキ付（連続定格）
駆動部位置	上部降口装置下（ピット内）
減速装置	ウオーム減速機直結式
ベルト	ポリエステル幌布コンベアベルト３プライ
ベルト最小安全率	10>7
安全装置	①非常停止ボタンを上・下部に設置
	②過負荷動作サーマルリレー
	③上部降口側に咬込防止用リミットスイッチ設置 検出時は警報ブザー吹鳴
	④コンベアベルト伸び検知リミットスイッチ設置
	⑤乗入れ間隔表示ライン及び、運転注意標識板を設置

ワンタッチで自動運転⇔手動運転の切り換えができます。

運転操作（操作盤）	①キースイッチ「電源」を「入」にすると電源が入ります。 ②ボタンスイッチ「運転」（緑）を押すと機械は運転します。 ③ボタンスイッチ「停止」（赤）を押すと機械は停止します。
非常緊急停止ボタン	異常を発見し緊急停止させる場合は、近くの「非常停止押ボタン」を押します。機械は停止し、操作盤のブザーが鳴ります。
咬込防止装置	咬込防止装置は上階乗り出し口のベルト上に付いています。異物を咬込むと装置が働き、機械は緊急停止し、操作盤のブザーが鳴ります。
光電センサー	電源を「入」にすると、光電センサーにより自動運転、自動停止作動が行えます。
ベルト伸び検出装置	ベルト伸び検出装置は下階点検孔内のテールプーリーに付いています。ベルトが伸び、装置が働くと機械は停止し、操作盤のブザーが鳴ります。

RFIDを使った自転車管理システム

「ICリフレクターシステム」

自転車の固体認識のため登録したRFIDタグを専用デバイスに封入し自転車に装着することで、読み取り精度をほとんど劣化させること無く、アンテナおよびリーダライタで固体を把握、認識。読み取ったデータをPCやサーバに蓄積し、様々な管理や分析を可能にするシステムです。

特 長

- RFIDタグをポリカーボネートのケースに入れ、接合部を超音波で密封しています。完全防水加工を施し、水分による電波への悪影響を排除しています。
- 自転車のスポークに取り付けることで、車体の金属部分や人間から離すことができ、その電波干渉を回避しています。
- 自転車のデザインに影響される事が無く、スポークタイプのタイアであれば、ほとんどの自転車に取り付け可能です。
- 取付に特別な道具を必要とせず、簡単にそして確実に装着できます。
- 装着後は盗難や破壊等以外でははずれないので、管理の上で大変有効です。
- シンプルな構造体なので、製造コストが安くて大量生産にも対応可能です。

概 要

専用のケースにICタグを入れ密封、表面に反射機能を虚けています。

※スポーク取り付け部

スポークに取り付けることで金属の電波干渉を回避。高い読み取り性能を維持しています。スポークの自転車にワンタッチ、低コストで取り付け可能。装着後の手間もかかりません。

ゲート進入時にセンサーが作動。IDをセンサーサーバへ瞬時に送信、ゲート開閉を行います。

磁気カードで定期の更新や一時回数券を精算。更新情報は瞬時に「ICリフレクター」と共有します。

夜間（無人）時用の自動販売機です

ハンディリーダライタは2〜3mの距離で検索が可能です。

UHF帯のRFIDタグを取り付けるための専用リフレクターです。RFIDタグを自転車に装着しても、高い読み取り性能を維持する画期的なデバイスです。（※特許出願中：2009年特願第205569号）

システム導入例

RFIDタグを使って市街地で自転車9,000台、歩行者1,000人の動向調査を実施！

滋賀県草津市の「玉川地区交通･安全対策協議会」では国交省の実証実験として「ICリフレクターシステム」を使い、大学生や中･高･小学生、会社員など1万人を対象とした大規模な交通実態調査（2009年11月〜2010年3月末）を実施。多くの有効データを取得し、動向調査の分析を行いました。

国交省の実証実験に採用

市街地や学校に設置されたアンテナとリーダライタ

自転車の盗難防止発見に

「ICリフレクターシステム」を防犯登録シールの代わりに使うことで可能になりました。アンテナを市街に設置したハンディリーダライタにより、目的の個体を捕捉することが可能です。

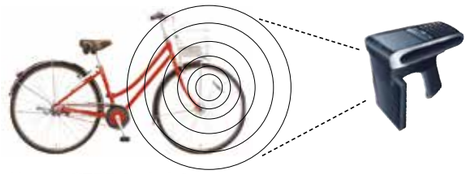

放置自転車の防止に

駐輪場施設の自転車管理や路上の放置自転車など、大量の自転車を把握し、管理することが可能です。大量の自転車を全て把握し、目的に合わせて管理することが可能です。

自転車ラック別収納可能自転車一覧

			一般自転車						形 状		掲載ページ
			タイヤサイズ（インチ）	タイヤ幅（mm）	重量（kg）	全 長（mm）	自転車の高さ（mm）	ハンドル幅（mm）	3人乗り電動式自転車	後ろカゴ付	
2段	SE-GS	上段	22～27	55	20	1800	1100	600	×	○	P2
		下段	22～27	55	25	1800	1100	600	×	×	P2
	SE-GFW（梁式）	上段	20～28	28～55	20	1650～1800	1100	600	×	○	P4
		下段	20～28	28～55	25	1650～1800	1100	600	×	△※3	P4
	SE-GFW（単柱式）	上段	20～28	28～55	20	1650～1800	1100	600	×	○	P5
		下段	20～28	28～55	24	1650～1800	1100	600	×	×	P5
	SE-TG（単柱式） SE-TGH（梁式）	上段	20～27	55	25	1800	1100	600	×	○	P7
		下段	27以下	55	35	1800	1100	600	×	梁式△※3	P7
2段+スライド	SE-GFW+SE-SDFS	上段	20～28	28～55	20	1650～1800	1100	600	×	○	P6
		下段	22～27	55	25	1550～1900	1100	600	×	△※2	P6
	SE-TGUH+SE-S2	上段	20～27	55	25	1800	1100	600	×	○	P8
		下段	27以下	55	35	1800	1100	600	×	△※2	P8
	SE-CS+SE-ATG	上段	22～28	55	22	1800	1100	600	×	○	P3
		下段	14～28	55	35(40)	1900	1150	600	○	△※2	P3
垂直+スライド	SE-ARS20S/ SE-ATG-2A/AB	上段	22～28	55	15～22	1900	1150	600	×	○	P9
		下段	2A:14～28 AB:24～28	55	35(40)	1900	1150	600	○	△※2	P9
垂直	SE-MK7AR		22～27	55	17～20	1800	1100	600	×	○	P10
※1 スライド	SE-SDF35		22～27	55	35	1550～1900	1100※4	600	△※2	△※2	P11
	SE- SDFS		22～27	55	25	1550～1900	1100※4	600	×	△※2	P11
	SE-S2		27以下	55	35	1800	1100※4	600	×	△※2	P12
	SE-S3		27以下	55	低35 高30	1800	1100※4	600	×	△※2	P12
	SE-S4		27以下	55	40	1800	1100※4	600	○	○	P12
	SE-MK-5-1 SE-MK-5-1（高低）		20～27	55	35	1800	1100※4	600	×	△※2	P13
固定	SE-HSLO/ SE-HSHI/SE-HSMU		22～27	55	25	1550～1900	-	600	×	△※2	P14
	SE-ZS/SE-ZU		20～28	28～55	30	1650	-	600	×	○	P16

2021年9月最新

※1: 隣接する自転車のペダル等があたり、故障の原因となる場合がありますのでご注意ください。
※2: 連続収納はできない場合があります。
※3: 後カゴ対策用（8度振り）のラックを使用の場合は可能です。
※4: 上段ラック併用の場合のみ。後部チャイルドシートの高さは除きます。
※5: 上段ラックとの併用の場合のみ。
※6: 3人乗り自転車はご相談ください。

注意: ●上記規格内におきましても特殊な自転車は収納できない場合があります。（例: 三輪車、補助輪付自転車、幼児イス付自転車 等）

AS-100A/ AS-300A

［安全手軽な空気入れエアーステーション］

仕様	AS-100A	AS-300A
寸法：本体	H1055×W280×D148mm	H720×W280×D148mm
寸法：オプション	H80×W460×D460mm	H80×W380×D260mm
重量：本体	約19kg	約17kg
重量：オプション	約4.5kg	約3kg
電源	100V　50Hz/60Hz（対応）	
消費電力	100W	
連続使用時間	約15分	
注入速度	約5秒～10秒（0.3Mpa→0.5Mpa）	
最高空気圧	約0.5Mpa	
エアーホース	5M	

※オプション台前脚はストッパー、後脚がキャスターとなっています。（AS-100/300共通）

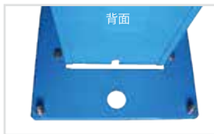

※背面に通し穴あり（盗難防止鎖等を通すのにご利用ください）。

誰でも簡単3ステップ

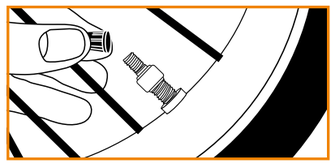

1 タイヤのバルブキャップをはずします。

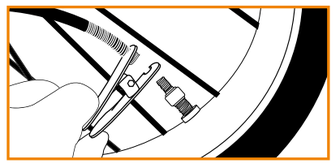

2 エアーステーションAS-100/AS-300の金具をセットします。

3 ボタンを押します。（押している間、空気が出ます。）タイヤをさわってみて調度よくなったところで、ボタンから手を離します。

LUSSO-urban

仕様：高さ1615mm 奥行520mm 支柱の幅100mm 支柱の厚み4t (4.5t)
フロントタイヤガイド φ12丸棒 重量約10kg スチール粉体塗装/ステンレス

イエロー グレー レッド ブルー

108°HUS

仕様：高さ385mm 幅500mm 奥行600mm ※床幅260mm

omit

仕様：長さ1800mm 幅400mm 高さ100mm 厚み8t 重量約18kg
スチール粉体塗装/ステンレス

イエロー グレー レッド ブルー

en/en

仕様：高さ130mm 幅178mm 奥行175mm φ134mm

イエロー ホワイト ブラック

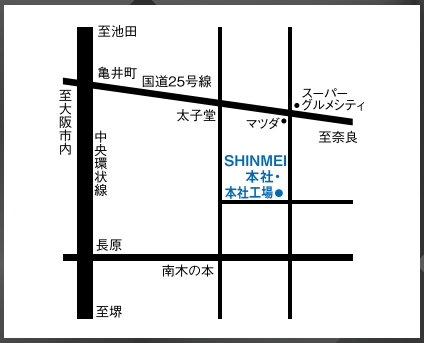

本社・本社工場

〒581-0041 大阪府八尾市北木の本4-72
TEL 072-991-3700 FAX 072-922-6953
URL http://www.s-shinmei.co.jp

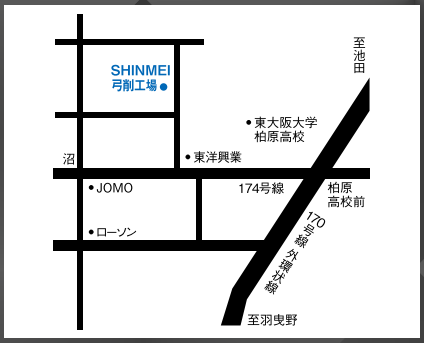

弓削工場

〒581-0035 大阪府八尾市西弓削3-122
TEL 072-920-0700 FAX 072-920-0701

関東支社

〒103-0007 東京都中央区日本橋浜町2-16-6
（ハウスジェントウル9F）
TEL 03-5642-9200 FAX 03-5642-9201

お問い合わせは

※製品改良のため、予告なしに仕様の一部を変更することがあります。また製品の色味は印刷のため、実物と異なります。ご了承ください。

2021,10,2000

株式会社 伸明